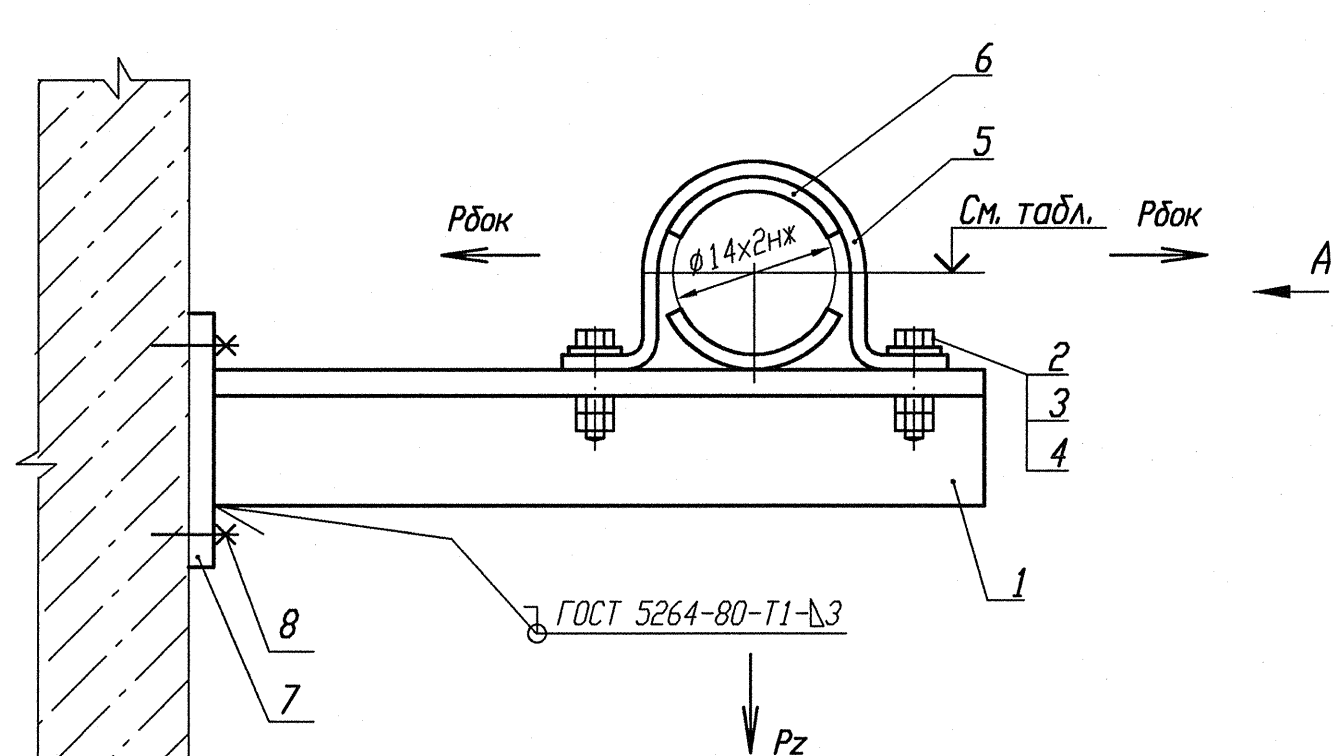

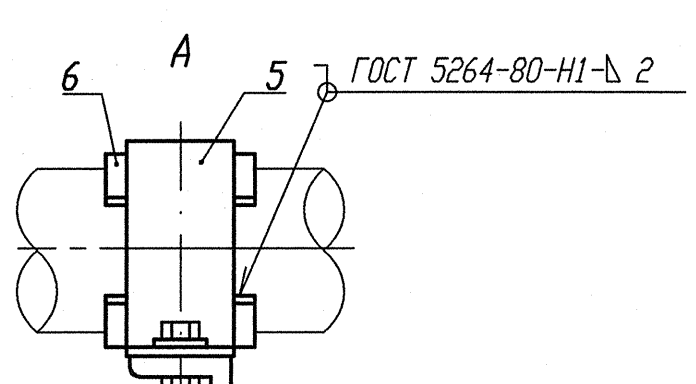

Деталь поз. 7

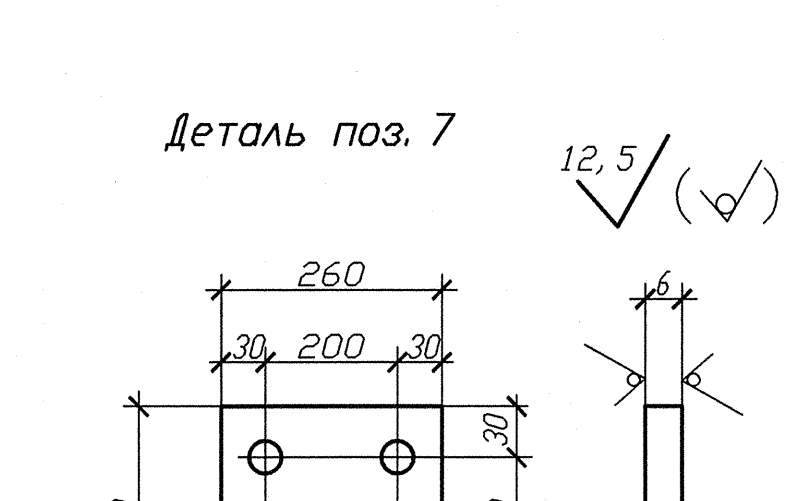

Деталь поз. 5 (Lр=130)

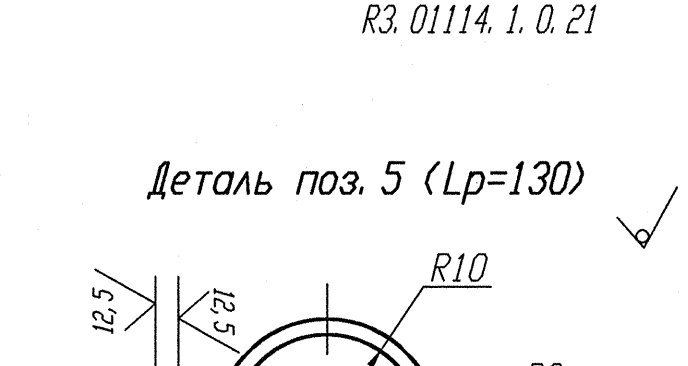

Деталь поз. 6

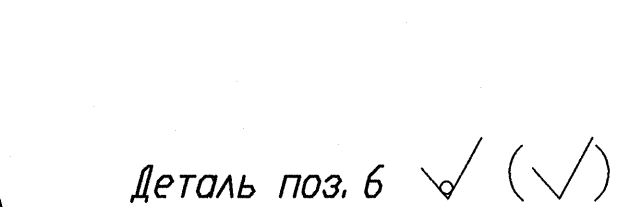

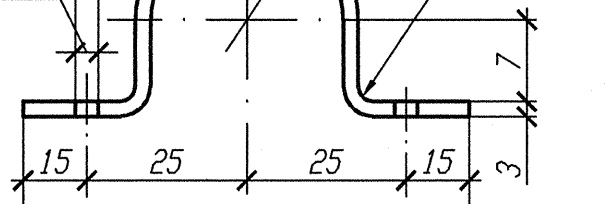

Номер опоры	3TV10Y067	3TV10Y177	3TV10Y178	3TV10Y330	3TV10Y343	3TV10Y460	3TV10Y492	3TV10Y456
Нагрузка на опору Pz(кН)	0,0039	0,049	0,237	0,134	0,048	0,177	0,043	0,186
Нагрузка на опору Рбок(кН)	0,056	0,007	0,067	0,042	0,344	0,051	0,034	0,048
Отметка опоры	+14,500	+14,700	+14,700	+14,700	+14,500	+14,500	+14,600	+14,600

Спецификация деталей

Поз.	Обозначение	Наименование	Кол.	Материал	Масса, кг ед.	Масса, кг общ.	Приме-чание
1	ГОСТ 8509-93	Уголок В 35х35х4 l=500	1	Ст 3 пс 2-св ГОСТ 535-2005	1,05	1,05	
2	ГОСТ 7798-70	Болт М6-6gх30.56.35	2	35 ГОСТ 1050-88	0,009	0,018	
3	ГОСТ 11371-78	Шайба А.6х2.02.Ст3пс	2	ОК360В-2-IV-Ст3пс ГОСТ 16523-97	0,0014	0,0028	
4	ГОСТ 5915-70	Гайка М6-6Н.8.35	4	35 ГОСТ 1050-88	0,0026	0,0104	
5	БК-1998784	Полухомут Б-ПН-3х130х30	1	ОК360В-4-IV-Ст3сп-сВ ГОСТ 16523-97	0,08	0,08	
6	БК-1998785	Прокладка Б-ПН-3х22х50	2	12Х18Н10Т-МИг ГОСТ 5582-75	0,03	0,06	
7	ГОСТ 19903-74	Лист Б-ПН 6х210х260	1	Ст 3 сп 5-сВ ГОСТ 14637-89	2,5717	2,5717	
8	ГОСТ 28778-90	Болт БСР 10х100 У3	4	Сборный	0,0906	0,3624	
	ГОСТ 2246-70	Проволока		СВ-04Х19Н11М3		-	
	ГОСТ 9467-75	Электроды		УОНИИ 13/45		-	
				Итого:		4,155	

1 Привязку опоры смотри изометрический чертеж 3TV11Z06, 3TV11Z13, 3TV11Z39.
2 Сварку производить по ГОСТ 5264-80.
3 Отметка трубопровода подлежит уточнению в соответствии с уклоном трубопровода.
4 Максимальная нагрузка на опору Р дана с учетом сейсмического воздействия.
5 Спецификация составлена на одну опору.
6 Изготовить восемь комплектов.

АРХИВНЫЙ ЭКЗЕМПЛЯР

Инв. N подл. R3.03732.1.0.13 Лист 101

Изм.	Кол. уч.	Лист	Nдок.	Подпись	Дата
Инж. Зк.		Случевская			12.02
Пров. инж. Ік.		Швабинский			12.02
Пров. вед. инж.		Махотина			12.02
Н. контр.		Красноярова			13.02

R3.TV10.3095.013.03.00.019

Ростовская АЭС Блок 3

Редукторное отделение
Герметичная часть
Трубопроводы отбора проб
Рр больше 2.2 МПа

Стадия	Лист	Листов
Р		1

Опора скользящая направляющая 3TV10Y067, 3TV10Y177, 3TV10Y178, 3TV10Y330, 3TV10Y343, 3TV10Y460, 3TV10Y456, 3TV10Y492.

ОАО "НИАЭП" 2013

Взам. инв. N | Подп. и дата | Инв. N подл. R3.03732.1.0.13

Формат А4х3